Internity Home

Numer katalogowy:

IHTMSA1166

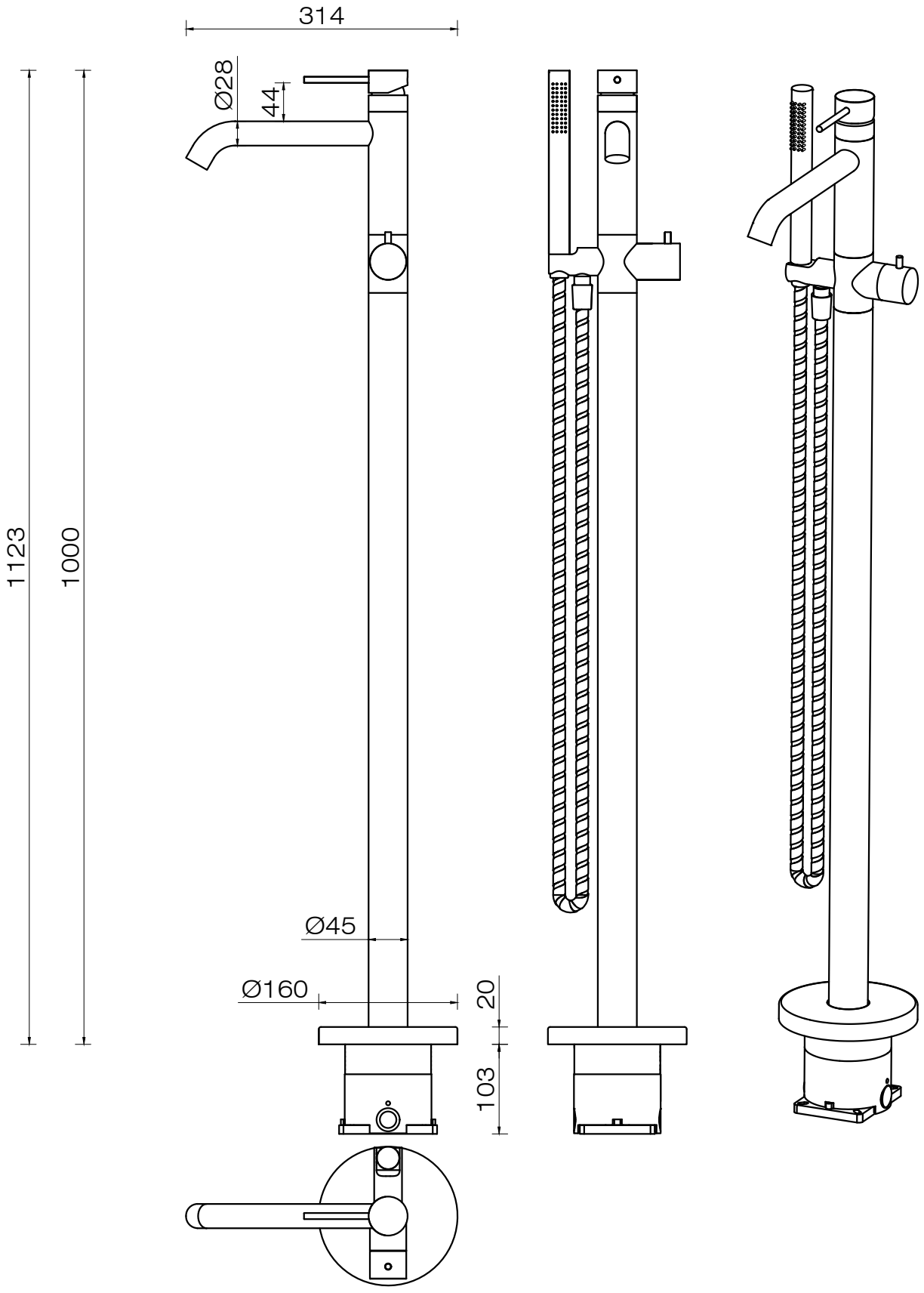

Wymiary w milimetrach